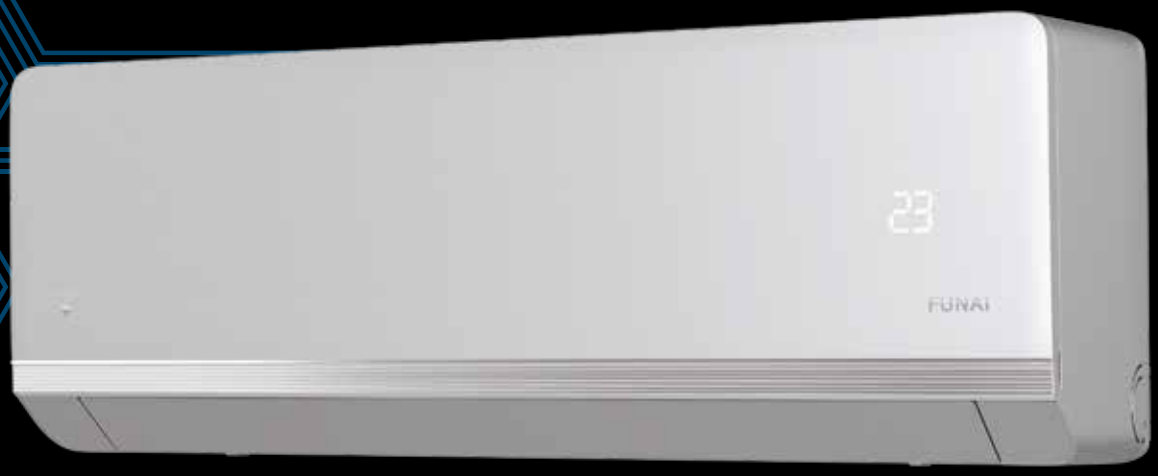

KAGAMI

[Кага́ми]

A CLASS

от 21 дБ(А)

-7 °C

KAGAMI (Кага́ми) – в переводе с японского «зеркало». Символом серии стало Зеркало Ята – одно из трёх божественных сокровищ Императора Японии. Серия кондиционеров KAGAMI станет настоящим сокровищем в вашем интерьере, сочетая в себе высокое качество, надёжность, передовые технологии и тихий режим работы.

Стильный блок, стилизованный под серебро, добавит изысканности в любой интерьер, а встроенный модуль Wi-Fi позволит управлять кондиционером из любой точки земного шара.

FUNAI
Future and air

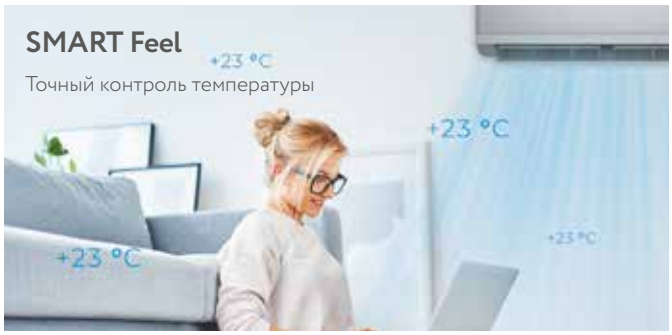

KAGAMI

[Кага́ми]

A CLASS

от 21 дБ(А)

-7 °C

SMART ICE Clean
Самоочистка внутреннего блока замораживанием

SMART Feel
Точный контроль температуры

SMART Clean
Самоочистка внутреннего блока высушиванием

SMART Air
Подача воздуха в 4 направлениях

Встроенный Wi-Fi-модуль

5 скоростей вентилятора

4 сменных фильтра SMART Ion

Функция дежурного обогрева 8 °C

Антивибрационные опоры для установки наружного блока

Шумоизоляция компрессора наружного блока

FUNAI
Future and air

Параметры/модель	RAC-KM20HP.D01	RAC-KM25HP.D01	RAC-KM35HP.D01
Электропитание, В/Гц/Ф	220-240/50/1	220-240/50/1	220-240/50/1
Холодопроизводительность, кВт	2,30	2,85	3,65
Теплопроизводительность, кВт	2,35	2,95	3,75
Номинальный ток (охлаждение/нагрев), А	3,19 / 2,97	3,95 / 3,63	5,96 / 5,61
Номинальная мощность (охлаждение/нагрев), Вт	701 / 649	869 / 797	1123 / 992
Коэффициент EER / Класс энергоэффективности (охлаждение)	3,28 / A	3,28 / A	3,25 / A
Коэффициент COP / Класс энергоэффективности (нагрев)	3,70 / A	3,70 / A	3,78 / A
Расход воздуха внутреннего блока, $м^3$/ч	400/460/510/570/620	400/460/510/570/620	450/500/540/570/620
Уровень шума внутреннего блока, дБ(А)	21/26/30/33/36	21/26/30/33/36	23,5/31/34/37/39
Уровень шума наружного блока, дБ(А)	50	50	52
Бренд компрессора	GMCC	GMCC	GMCC
Тип хладагента	R410A	R410A	R410A
Заводская заправка, кг	0,46	0,47	0,56
Дозаправка (свыше номинальной длины труб), г/м	20	20	20
Размеры внутреннего блока (ШхВхГ), мм	768×299×201	768×299×201	768×299×201
Размеры внутреннего блока в упаковке (ШхВхГ), мм	831×371×282	831×371×282	831×371×282
Размеры наружного блока (ШхВхГ), мм	703×455×233	703×455×233	710×500×240
Размеры наружного блока в упаковке (ШхВхГ), мм	760×510×315	760×510×315	780×570×345
Вес нетто / брутто внутреннего блока, кг	8,0 / 11,0	8,0 / 11,0	8,2 / 11,0
Вес нетто / брутто наружного блока, кг	20,0 / 23,0	22,5 / 25,0	24,5 / 27,0
Максимальная длина труб, м	20	20	20
Максимальный перепад по высоте между внутренним и наружным блоками, м	10	10	10
Минимальная длина труб, м	3,0	3,0	3,0
Номинальная длина труб, м	5,0	5,0	5,0
Диаметр дренажа, мм	16,9	16,9	16,9
Диаметр жидкостной трубы, мм (дюйм)	6,35 (1/4")	6,35 (1/4")	6,35 (1/4")
Диаметр газовой трубы, мм (дюйм)	9,53 (3/8")	9,53 (3/8")	9,53 (3/8")
Рабочие температурные границы наружного воздуха (охлаждение)	+15 °C ~ +48 °C	+15 °C ~ +48 °C	+15 °C ~ +48 °C
Рабочие температурные границы наружного воздуха (нагрев)	-7 °C ~ +24 °C	-7 °C ~ +24 °C	-7 °C ~ +24 °C
Сторона подключения электропитания	Внутренний блок	Внутренний блок	Внутренний блок
Межблочный кабель, $мм^2$*	5×1,5	5×1,5	5×1,5
Силовой кабель, $мм^2$*	3×1,5	3×1,5	3×1,5
Автомат защиты, А*	10	10	10
Максимальная потребляемая мощность, кВт	1,25	1,30	1,65
Максимальный потребляемый ток, А	6,50	6,50	8,00
Пусковой ток, А	23,00	23,00	25,00
Класс пылевлагозащиты, внутренний / наружный блок	IPX0 / IPX4	IPX0 / IPX4	IPX0 / IPX4

* Приведены рекомендуемые значения сечений кабелей и автомата защиты. Вы можете самостоятельно подобрать кабель и автомат защиты после консультации с сертифицированным электриком или подобрав кабель и автомат защиты для ваших условий по ПУЭ.
Межблочный и силовой кабели не входят в комплект поставки, докупаются отдельно.

Внутренние блоки RAC-KM20HP.D01/S, RAC-KM25HP.D01/S, RAC-KM35HP.D01/S

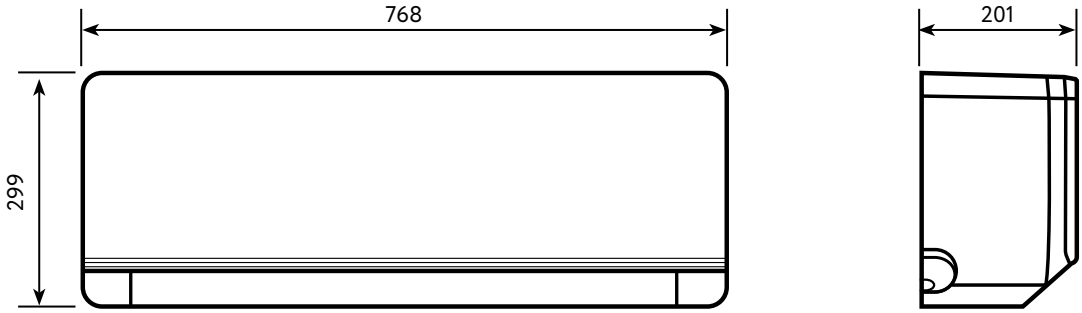

Минимальные расстояния до препятствий

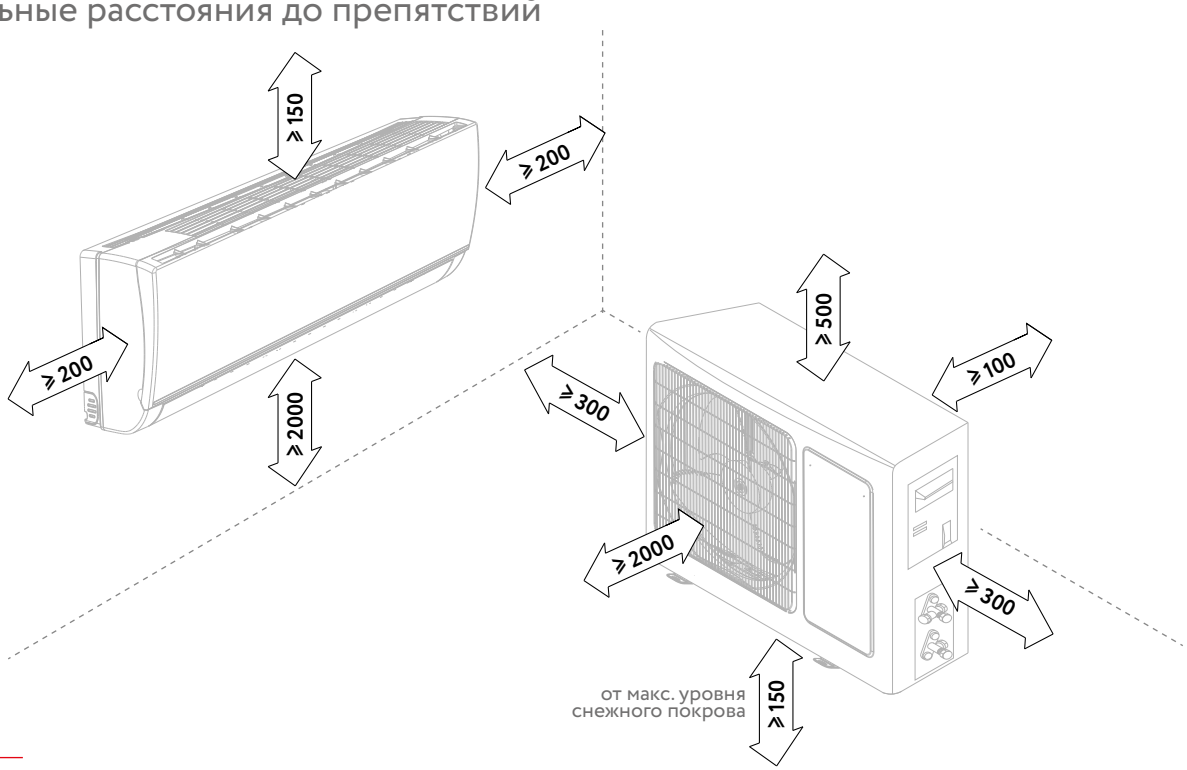

Размеры указаны в мм
Приведенные изображения блоков могут отличаться от фактических

FUNAI
Future and air

Наружные блоки RAC-KM20HP.D01/U, RAC-KM25HP.D01/U, RAC-KM35HP.D01/S/U

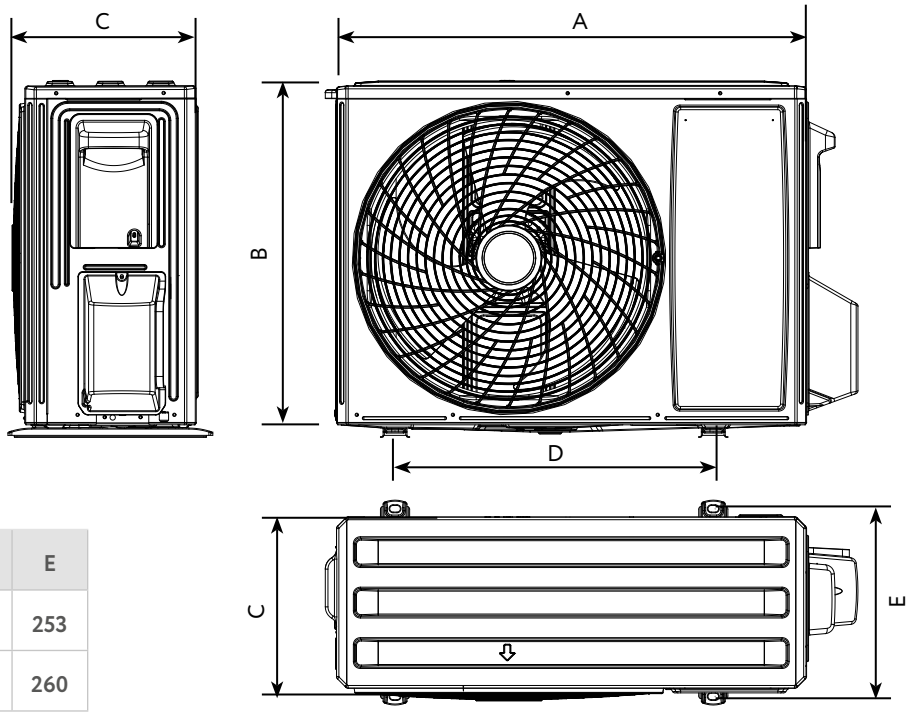

Модель	A	B	C	D	E
30/35	703	455	233	480	253
55	710	500	240	500	260

Схема подключения электропитания

Параметр / Индекс модели	20/25/35
Сторона подключения электропитания	Внутренний блок
Силовой кабель, мм²	3×1,5
Межблочный кабель, мм²	5×1,5

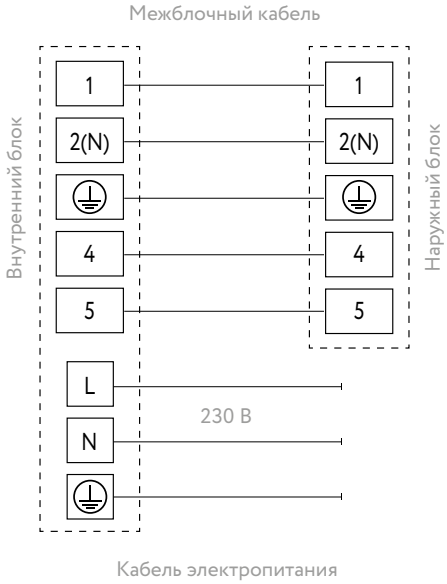

Размеры указаны в мм
Приведенные изображения блоков могут отличаться от фактических